Romsprinter SRL

Cod Unic Înregistrare: RO 11127850
J 05/1008/1998
Banca Transilvania Oradea
RO47 BTRL 0050 1202 7363 87XX

Punct de lucru: 410235, ORADEA
Piaţa Ignatie Darabant 15
GPS: 47,056124°N / 21,891989°E
www.romsprinter.ro

CATALOG PRODUSE

DATE DE CONTACT	tel. - fax - mobil	e-mail	Persoană de contact
Pentru informaţii şi comenzi:	fax: 0259-432-818 m.: 0723-376-226 m.: 0771-415-459 tel.: 0259-472-558	info@romsprinter.ro norbert.toth@romsprinter.ro zoltan.ambrus@romsprinter.ro	Tóth Norbert Ambrus Zoltán

*LA ACESTE PRODUSE NU ACORDĂM DISCOUNT

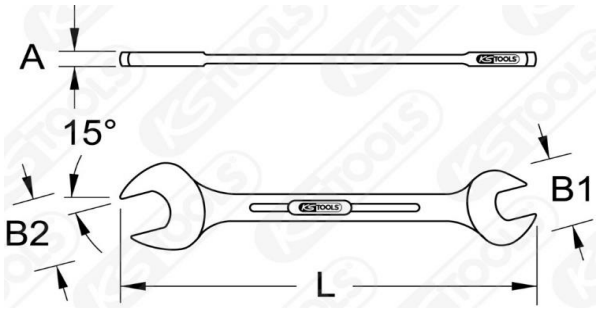

Cheie fixă - KS 517.07

DIN 3110 / ISO 1085 / ISO 10102 / ISO 3318
poziţia cheii în unghi de 15°
capete şlefuite
material: oțel crom-vanadiu
cromare mată satinată

Cod	Denumire	Preţ lei	Preţ lei (TVA inclus)
KS 517.0701	Cheie fixă 6-7 mm	8.74	10.40
KS 517.0702	Cheie fixă 8-9 mm	9.24	11.00
KS 517.0704	Cheie fixă 10-11 mm	10.50	12.50
KS 517.0706	Cheie fixă 10-13 mm	10.50	12.50
KS 517.0707	Cheie fixă 12-13 mm	10.92	13.00
KS 517.0708	Cheie fixă 13-17 mm	13.87	16.50
KS 517.0709	Cheie fixă 14-15 mm	11.34	13.50
KS 517.0710	Cheie fixă 16-17 mm	12.18	14.50
KS 517.0711	Cheie fixă 17-19 mm	15.13	18.00
KS 517.0712	Cheie fixă 18-19 mm	15.13	18.00
KS 517.0713	Cheie fixă 19-22 mm	15.97	19.00
KS 517.0714	Cheie fixă 20-22 mm	17.23	20.50
KS 517.0715	Cheie fixă 21-23 mm	18.91	22.50
KS 517.0716	Cheie fixă 24-27 mm	23.53	28.00
KS 517.0718	Cheie fixă 30-32 mm	47.06	56.00
KS 517.0725	Cheie fixă 36-41 mm	67.23	80.00
KS 517.0726	Cheie fixă 41-46 mm	142.86	170.00
KS 517.0728	Cheie fixă 46-50 mm	139.50	166.00

*LA ACESTE PRODUSE NU ACORDĂM DISCOUNT

Cheie fixă inelară - KS 517.06

DIN 3113 forma A / ISO 3318 / ISO 7738
poziţia cheii în unghi de 15°
inel înclinat la 15°
capete polizate
material: oţel crom-vanadiu
cromare mată satinată

Cod	Denumire	Preţ lei	Preţ lei (TVA inclus)
KS 517.0606	Cheie fixă inelară 6 mm	10.08	12.00
KS 517.0607	Cheie fixă inelară 7 mm	10.08	12.00
KS 517.0608	Cheie fixă inelară 8 mm	10.50	12.50
KS 517.0609	Cheie fixă inelară 9 mm	10.50	12.50
KS 517.0610	Cheie fixă inelară 10 mm	10.92	13.00
KS 517.0611	Cheie fixă inelară 11 mm	11.76	14.00
KS 517.0612	Cheie fixă inelară 12 mm	13.03	15.50
KS 517.0613	Cheie fixă inelară 13 mm	13.03	15.50
KS 517.0614	Cheie fixă inelară 14 mm	13.87	16.50
KS 517.0615	Cheie fixă inelară 15 mm	14.71	17.50
KS 517.0616	Cheie fixă inelară 16 mm	15.13	18.00
KS 517.0617	Cheie fixă inelară 17 mm	16.39	19.50
KS 517.0618	Cheie fixă inelară 18 mm	17.23	20.50
KS 517.0619	Cheie fixă inelară 19 mm	18.91	22.50
KS 517.0620	Cheie fixă inelară 20 mm	21.85	26.00
KS 517.0621	Cheie fixă inelară 21 mm	21.85	26.00
KS 517.0622	Cheie fixă inelară 22 mm	25.21	30.00
KS 517.0623	Cheie fixă inelară 23 mm	26.05	31.00
KS 517.0624	Cheie fixă inelară 24 mm	28.57	34.00
KS 517.0625	Cheie fixă inelară 25 mm	32.77	39.00
KS 517.0626	Cheie fixă inelară 26 mm	35.29	42.00
KS 517.0627	Cheie fixă inelară 27 mm	38.66	46.00
KS 517.0628	Cheie fixă inelară 28 mm	42.02	50.00
KS 517.0629	Cheie fixă inelară 29 mm	43.70	52.00
KS 517.0630	Cheie fixă inelară 30 mm	46.26	55.00
KS 517.0632	Cheie fixă inelară 32 mm	52.10	62.00
KS 517.0634	Cheie fixă inelară 34 mm	95.80	114.00
KS 517.0636	Cheie fixă inelară 36 mm	171.43	204.00
KS 517.0638	Cheie fixă inelară 38 mm	171.43	204.00
KS 517.0641	Cheie fixă inelară 41 mm	165.55	197.00
KS 517.0646	Cheie fixă inelară 46 mm	208.40	248.00
KS 517.0650	Cheie fixă inelară 50 mm	234.45	279.00

*LA ACESTE PRODUSE NU ACORDĂM DISCOUNT

Cheie fixă inelară clichet - KS 503.46

poziţia cheii în unghi de 15°
cap cu clichet înclinat la 15°
cu 72 de dinţi de mare precizie
cu manetă de comutare
material: crom-vanadiu
satinat foarte fin

Cod	Denumire	Preţ lei	Preţ lei (TVA inclus)
KS 503.4610	Cheie fixă inelară clichet 10 mm	49.58	59.00
KS 503.4611	Cheie fixă inelară clichet 11 mm	50.42	60.00
KS 503.4612	Cheie fixă inelară clichet 12 mm	52.94	63.00
KS 503.4613	Cheie fixă inelară clichet 13 mm	53.78	64.00
KS 503.4614	Cheie fixă inelară clichet 14 mm	60.50	72.00
KS 503.4615	Cheie fixă inelară clichet 15 mm	62.19	74.00
KS 503.4616	Cheie fixă inelară clichet 16 mm	67.23	80.00
KS 503.4617	Cheie fixă inelară clichet 17 mm	68.91	82.00
KS 503.4618	Cheie fixă inelară clichet 18 mm	72.27	86.00
KS 503.4619	Cheie fixă inelară clichet 19 mm	76.47	91.00
KS 503.4622	Cheie fixă inelară clichet 22 mm	101.68	121.00
KS 503.4624	Cheie fixă inelară clichet 24 mm	115.13	137.00

*LA ACESTE PRODUSE NU ACORDĂM DISCOUNT

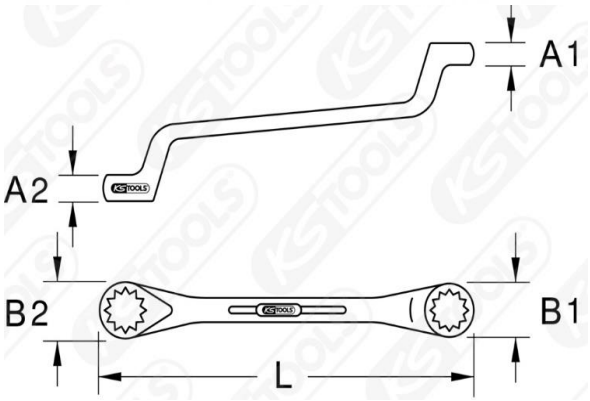

Cheie inelară cotită - KS 517.08

DIN 838 / ISO 1085 / ISO 10104 / ISO 3318
Profil FlankTraction
inele îndoite la 75°
cu pereţi subţiri
capete polizate
material: oțel crom-vanadiu
satinat mat

Cod	Denumire	Preţ lei	Preţ lei (TVA inclus)
KS 517.0801	Cheie inelară cotită 6-7 mm	10.50	12.50
KS 517.0802	Cheie inelară cotită 8-9 mm	12.61	15.00
KS 517.0806	Cheie inelară cotită 10-13 mm	15.13	18.00
KS 517.0807	Cheie inelară cotită 12-13 mm	15.97	19.00
KS 517.0808	Cheie inelară cotită 13-17 mm	17.65	21.00
KS 517.0809	Cheie inelară cotită 14-15 mm	15.13	18.00
KS 517.0810	Cheie inelară cotită 16-17 mm	19.33	23.00
KS 517.0811	Cheie inelară cotită 17-19 mm	20.17	24.00
KS 517.0812	Cheie inelară cotită 18-19 mm	20.17	24.00
KS 517.0813	Cheie inelară cotită 20-22 mm	21.85	26.00
KS 517.0814	Cheie inelară cotită 19-22 mm	24.37	29.00
KS 517.0815	Cheie inelară cotită 21-23 mm	25.21	30.00
KS 517.0816	Cheie inelară cotită 24-27 mm	31.09	37.00
KS 517.0817	Cheie inelară cotită 24-30 mm	35.29	42.00
KS 517.0818	Cheie inelară cotită 30-32 mm	42.86	51.00
KS 517.0819	Cheie inelară cotită 27-32 mm	40.34	48.00
KS 517.0821	Cheie inelară cotită 32-36 mm	116.81	139.00
KS 517.0825	Cheie inelară cotită 36-41 mm	174.79	208.00
KS 517.0826	Cheie inelară cotită 41-46 mm	224.37	267.00
KS 517.0827	Cheie inelară cotită 46-50 mm	305.88	364.00

*LA ACESTE PRODUSE NU ACORDĂM DISCOUNT

Cheie reglabilă țevi - KS 111

KS 111.3200

KS 111.3300

Set chei imbus, 10 piese

Set chei hexagonale cu mâner T, 8 piese

Cod	Denumire	Preț lei	Preț lei (TVA inclus)
KS 111.3200	Cheie reglabilă țevi 2	195.80	233.00
KS 111.3300	Cheie reglabilă țevi 2.1/2	351.26	418.00
KS 151.3200	Set chei imbus 10 piese	48.74	58.00
KS 151.8155	Set chei hexagonale cu mâner T 8 piese	132.77	158.00

*LA ACESTE PRODUSE NU ACORDĂM DISCOUNT

Set chei combinate, 21 piese

Trusă chei tubulare, 195 piese

Cod	Denumire	Preţ lei	Preţ lei (TVA inclus)
KS 517.0043	Set chei combinate 21 piese	370.59	441.00
KS 917.0795	Trusă chei tubulare 195 piese	415.13	494.00

*LA ACESTE PRODUSE NU ACORDĂM DISCOUNT

Cap tubular hexagonal - KS 917

Cod	Denumire	Preţ lei	Preţ lei (TVA inclus)
KS 917.1210	Cap tubular hexagonal 1/2 10 mm	10.93	13.00
KS 917.1211	Cap tubular hexagonal 1/2 11 mm	10.93	13.00
KS 917.1212	Cap tubular hexagonal 1/2 12 mm	10.93	13.00
KS 917.1213	Cap tubular hexagonal 1/2 13 mm	10.93	13.00
KS 917.1214	Cap tubular hexagonal 1/2 14 mm	10.93	13.00
KS 917.1215	Cap tubular hexagonal 1/2 15 mm	11.77	14.00
KS 917.1216	Cap tubular hexagonal 1/2 16 mm	11.77	14.00
KS 917.1217	Cap tubular hexagonal 1/2 17 mm	12.61	15.00
KS 917.1218	Cap tubular hexagonal 1/2 18 mm	12.61	15.00
KS 917.1219	Cap tubular hexagonal 1/2 19 mm	13.45	16.00
KS 917.1220	Cap tubular hexagonal 1/2 20 mm	13.45	16.00
KS 917.1221	Cap tubular hexagonal 1/2 21 mm	15.13	18.00
KS 917.1222	Cap tubular hexagonal 1/2 22 mm	15.13	18.00
KS 917.1223	Cap tubular hexagonal 1/2 23 mm	19.33	23.00
KS 917.1224	Cap tubular hexagonal 1/2 24 mm	19.33	23.00
KS 917.1342	Cap tubular hexagonal 1/2 25 mm	24.37	29.00
KS 917.1343	Cap tubular hexagonal 1/2 26 mm	24.37	29.00
KS 917.1227	Cap tubular hexagonal 1/2 27 mm	21.85	26.00
KS 917.1344	Cap tubular hexagonal 1/2 28 mm	28.57	34.00
KS 917.1345	Cap tubular hexagonal 1/2 29 mm	28.57	34.00
KS 917.1230	Cap tubular hexagonal 1/2 30 mm	26.89	32.00
KS 917.1225	Cap tubular hexagonal 1/2 31 mm	31.93	38.00
KS 917.1232	Cap tubular hexagonal 1/2 32 mm	28.57	34.00
KS 917.1226	Cap tubular hexagonal 1/2 33 mm	47.06	56.00
KS 917.1346	Cap tubular hexagonal 1/2 34 mm	30.25	36.00
KS 917.1347	Cap tubular hexagonal 1/2 36 mm	32.77	39.00

*LA ACESTE PRODUSE NU ACORDĂM DISCOUNT

Cap tubular lung 12 canturi - KS 917

Cod	Denumire	Preţ lei	Preţ lei (TVA inclus)
KS 917.1261	Cap tubular lung 12 canturi 1/2 10 mm	21.85	26.00
KS 917.1285	Cap tubular lung 12 canturi 1/2 11 mm	29.41	35.00
KS 917.1262	Cap tubular lung 12 canturi 1/2 12 mm	21.85	26.00
KS 917.1263	Cap tubular lung 12 canturi 1/2 13 mm	22.69	27.00
KS 917.1264	Cap tubular lung 12 canturi 1/2 14 mm	22.69	27.00
KS 917.1265	Cap tubular lung 12 canturi 1/2 15 mm	22.69	27.00
KS 917.1266	Cap tubular lung 12 canturi 1/2 16 mm	22.69	27.00
KS 917.1267	Cap tubular lung 12 canturi 1/2 17 mm	24.37	29.00
KS 917.1268	Cap tubular lung 12 canturi 1/2 18 mm	24.37	29.00
KS 917.1269	Cap tubular lung 12 canturi 1/2 19 mm	24.37	29.00
KS 917.1286	Cap tubular lung 12 canturi 1/2 20 mm	37.82	45.00
KS 917.1270	Cap tubular lung 12 canturi 1/2 21 mm	26.89	32.00
KS 917.1271	Cap tubular lung 12 canturi 1/2 22 mm	26.89	32.00
KS 917.1272	Cap tubular lung 12 canturi 1/2 24 mm	29.41	35.00
KS 917.1273	Cap tubular lung 12 canturi 1/2 27 mm	29.41	35.00
KS 917.1274	Cap tubular lung 12 canturi 1/2 30 mm	37.82	45.00
KS 917.1275	Cap tubular lung 12 canturi 1/2 32 mm	44.54	53.00
KS 917.1276	Cap tubular lung 12 canturi 1/2 34 mm	49.58	59.00
KS 911.4354	Cap tubular lung 12 canturi 1/2 36 mm	63.03	75.00

Cap tubular de impact 12 canturi - KS 515.09
Cap tubular lung de impact - KS 515.14

Cod	Denumire	Preţ lei	Preţ lei (TVA inclus)
KS 515.0917	Cap tubular de impact 12 canturi 1/2 17 mm	24.37	29.00
KS 515.0919	Cap tubular de impact 12 canturi 1/2 19 mm	26.89	32.00
KS 515.0922	Cap tubular de impact 12 canturi 1/2 22 mm	29.41	35.00
KS 515.1424	Cap tubular lung de impact 3/4 24 mm	71.43	85.00
KS 515.1432	Cap tubular lung de impact 3/4 32 mm	84.03	100.00
KS 515.1436	Cap tubular lung de impact 3/4 36 mm	100.84	120.00

*LA ACESTE PRODUSE NU ACORDĂM DISCOUNT

Cleste de tăiat - KS 115, KS 116
Cleste cioc îndoit - KS 115
Cleste combinat - KS 115

KS 115.1012

KS 115.1019

KS 115.1022

KS 116.1300

Cleste pompă de apă - KS 115
Cleste dulgher - KS 116

KS 115.2012

KS 115.3000

KS 116.1412

Cod	Denumire	Preț lei	Preț lei (TVA inclus)
KS 115.1012	Cleste de tăiat 160 mm	49.58	59.00
KS 115.1019	Cleste cioc îndoit 210 mm	52.94	63.00
KS 115.1022	Cleste combinat 200 mm	58.82	70.00
KS 115.2012	Cleste pompă de apă 300 mm	122.69	146.00
KS 115.3000	Cleste pompă de apă	73.11	87.00
KS 116.1300	Cleste de tăiat greu 200 mm	36.13	43.00
KS 116.1412	Cleste dulgher 280 mm	87.39	104.00

*LA ACESTE PRODUSE NU ACORDĂM DISCOUNT

Clește SEEGER - KS 119, KS 500

KS 119.2057

KS 119.2058

KS 119.2062

KS 119.2063

KS 500.1029

KS 500.1030

KS 500.1032

KS 500.1033

Cod	Denumire	Preţ lei	Preţ lei (TVA inclus)
KS 119.2057	Clește SEEGER cotit exterior 19-60 mm	102.52	122.00
KS 119.2058	Clește SEEGER interior 19-60 mm	102.52	122.00
KS 119.2062	Clește SEEGER cotit exterior 40-100 mm	124.37	148.00
KS 119.2063	Clește SEEGER interior 40-100 mm	124.37	148.00
KS 500.1029	Clește SEEGER exterior 19-60 mm	57.14	68.00
KS 500.1030	Clește SEEGER exterior 40-100 mm	73.11	87.00
KS 500.1032	Clește SEEGER cotit interior 19-60 mm	53.78	64.00
KS 500.1033	Clește SEEGER cotit interior 40-100 mm	84.03	100.00

*LA ACESTE PRODUSE NU ACORDĂM DISCOUNT

Șurubelniță cu capac de impact - KS 151
Șurubelniță plată cu capac de impact - KS 151

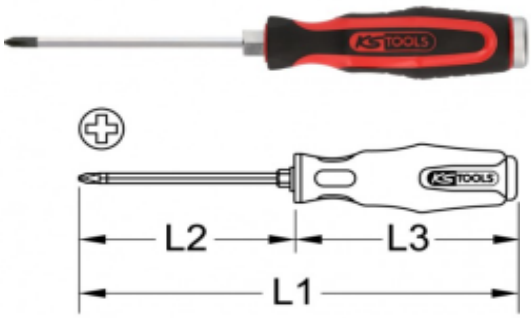

KS 151.1101---151.1106

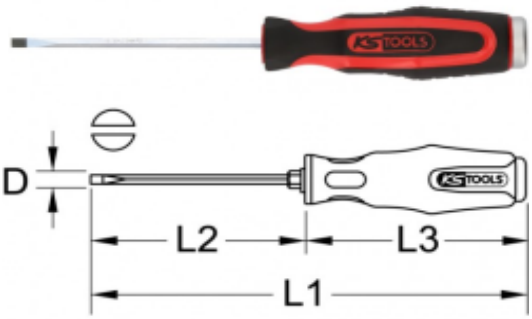

KS 151.1123---151.1132

KS 151.1107

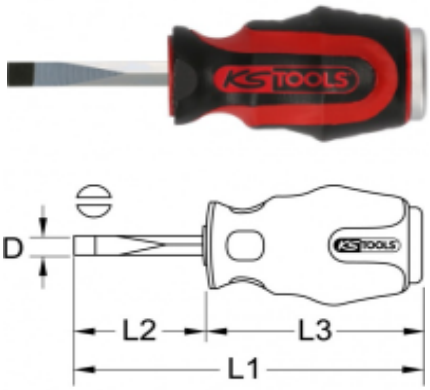

KS 151.1131

Cod	Denumire	Preț lei	Preț lei (TVA inclus)
KS 151.1101	Șurubelniță cu capac de impact PH0	21.01	25.00
KS 151.1102	Șurubelniță cu capac de impact PH1	22.69	27.00
KS 151.1104	Șurubelniță cu capac de impact 185 mm PH2	30.25	36.00
KS 151.1105	Șurubelniță cu capac de impact PH3	42.86	51.00
KS 151.1106	Șurubelniță cu capac de impact PH4	63.03	75.00
KS 151.1107	Șurubelniță cu capac de impact STUBBY PH2	24.37	29.00
KS 151.1123	Șurubelniță plată cu capac de impact 3.5 mm	18.49	22.00
KS 151.1125	Șurubelniță plată cu capac de impact 4.5 mm	21.01	25.00
KS 151.1128	Șurubelniță plată cu capac de impact 5.5 mm	26.05	31.00
KS 151.1131	Șurubelniță plată cu capac de impact STUBBY 6 mm	24.37	29.00
KS 151.1132	Șurubelniță plată cu capac de impact 7 mm	30.25	36.00

*LA ACESTE PRODUSE NU ACORDĂM DISCOUNT

Set șurubelnițe cu capac de impact, 13 piese

Set șurubelnițe, 5 piese

Cod	Denumire	Preț lei	Preț lei (TVA inclus)
KS 151.1150	Set șurubelnițe cu capac de impact 13 piese	253.78	302.00
KS 159.0005	Set șurubelnițe 5 piese	53.78	64.00

*LA ACESTE PRODUSE NU ACORDĂM DISCOUNT

Ciocan cauciuc fără recul

Ciocan lăcătuș - KS 142

KS 142.1350

KS 142.1400

Cod	Denumire	Preţ lei	Preţ lei (TVA inclus)
KS 140.5257	Ciocan cauciuc fără recul 915 g	108.40	129.00
KS 142.1350	Ciocan lăcătuș coadă Hickory 500 g	31.93	38.00
KS 142.1400	Ciocan lăcătuș coadă Hickory 1000 g	59.66	71.00

*LA ACESTE PRODUSE NU ACORDĂM DISCOUNT

Pistol pneumatic 1690 Nm

Pistol pneumatic mini 1390 Nm

Cod	Denumire	Preţ lei	Preţ lei (TVA inclus)
KS 515.1210	Pistol pneumatic 1690 Nm 1/2	664.71	791.00
KS 515.1270	Pistol pneumatic mini 1390 Nm 1/2	700.84	834.00

*LA ACESTE PRODUSE NU ACORDĂM DISCOUNT

Pulverizator 1 L

Pulverizator 7 L

Cod	Denumire	Preţ lei	Preţ lei (TVA inclus)
KS 150.8251	Pulverizator 1 L	32.77	39.00
KS 150.8262	Pulverizator 7 L	123.53	147.00

*LA ACESTE PRODUSE NU ACORDĂM DISCOUNT

Trusă bordurare conducte, 10 piese

Alte articole KS Tools

KS 151.1109

KS 514.1102

KS 911.5134

KS 918.1801

Cod	Denumire	Preţ lei	Preţ lei (TVA inclus)
KS 122.1100	Trusă bordurare conducte 10 piese	235.29	280.00
KS 151.1109	Clichet cu mâner T 1/4	42.86	51.00
KS 918.1801	Mâner articulat detașabil 3/4 1030 mm	226.05	269.00
KS 514.1102	Suport magnetic bit 1/4 50 mm	20.17	24.00
KS 911.5134	Bit 5/16 PH3 30 mm	7.56	9.00

Ulei hidraulic Verila - MHL46

DIN 51524 partea 1;
ISO 11158-HL; H 46 A

Cod	Unitate de ambalare (litri)	Preţ lei	Preţ lei (TVA inclus)
MHL46-1L	1	9.24	11.00
MHL46-10L	10	78.99	94.00
MHL46-20L	20	154.63	184.01
MHL46-205L	205	1495.80	1780.00

Ulei transmisie Prista - ATF

Cod	Unitate de ambalare (l)	Preţ lei	Preţ lei (TVA inclus)
ATF-1L	1	16.81	20.00
ATF-20L	20	327.73	390.00

Lichid de frână - DOT 4

Cod	Unitate de ambalare (l)	Preţ lei	Preţ lei (TVA inclus)
DOT4-0.475L	0.475	11.76	14.00

Vaselină NLGI 2 Prista - LiCa2, Lica-EP2

DIN 51502 G2 G-30

STAS 8789-73; UM 170 LiCa 2

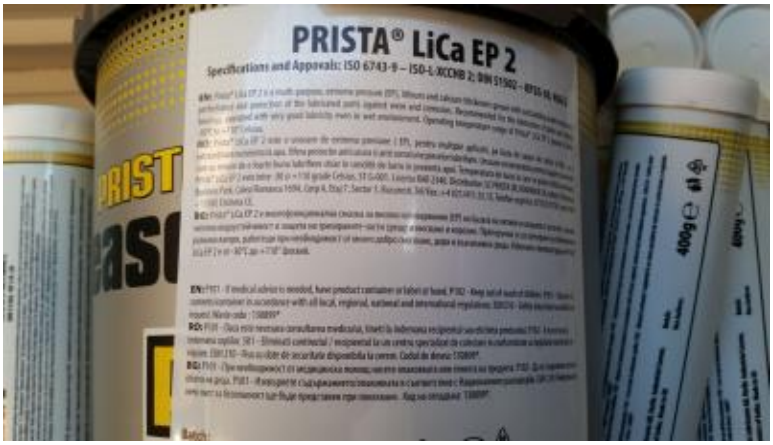

Cod	Unitate de ambalare (kg)	Preţ lei	Preţ lei (TVA inclus)
LICA-EP2-400g-CARTUS	0.4 (cartuș)	9.66	11.50
LICA-EP2-800g	0.8	16.39	19.50
LICA-EP2-4kg	4	73.11	87.00
LICA2-15kg	15	254.63	303.00
LICA-EP2-50kg	50	806.73	960.00
LICA-EP2-180kg	180	2860.50	3404.00

Vaselină grafitată NLGI 2 Prista - K2G

Unsoare grafitată (10%)

U 90 Ca 2G

Cod	Unitate de ambalare (kg)	Preţ lei	Preţ lei (TVA inclus)
K2G-400g-CARTUS	0.4 (cartuș)	9.66	11.50
K2G-4kg	4	69.75	83.00
K2G-15kg	15	216.81	258.00
K2G-180kg	180	2260.50	2690.00

Vaselină Prista Lithium Complex - LIXEP2
DIN 51502, DIN 51825

Cod	Unitate de ambalare (kg)	Preţ lei	Preţ lei (TVA inclus)
LIXEP2-400g-CARTUS	0.4 (cartuș)	14.71	17.50
LIXEP2-4kg	4	113.44	135.00
LIXEP2-15kg	15	405.88	483.00
LIXEP2-180kg	180	4645.38	5528.00

Vaselină gresare automată Prista - EP00
DIN 51502, DIN 51825

Cod	Unitate de ambalare (kg)	Preţ lei	Preţ lei (TVA inclus)
EP00-4kg	4	86.55	103.00
EP00-15kg	15	305.88	364.00

Vaselină NLGI 3 Prista - K3
DIN 51502 K-3 C-20
U 90 Ca 3

Cod	Unitate de ambalare (kg)	Preţ lei	Preţ lei (TVA inclus)
K3-400g	0.4	8.40	10.00
K3-800g	0.8	13.03	15.50
K3-4kg	4	57.56	68.50
K3-50kg	50	470.59	560.00

Pastă curățare mâini Verila - PCMV

Cod	Unitate de ambalare (litri)	Preţ lei	Preţ lei (TVA inclus)
PCMV-0.35L	0.35	7.56	9.00
PCMV-4L	4	69.75	83.00

Pompă pastă curățare mâini - PPCM 01

Cod	Preţ lei	Preţ lei (TVA inclus)
PPCM 01	9.24	11.00

Manometru D63 radial, INOX, cu glicerină, filet 1/4"

clasa 1.6

Cod	Plaja de măsurare (BAR)	Preţ EUR
MR63-V -1/0	-1 / 0	9.01
MR63 1	0 / 1	9.01
MR63 4	0 / 4	9.01
MR63 6	0 / 6	9.01
MR63 10	0 / 10	9.01
MR63 12	0 / 12	9.01
MR63 16	0 / 16	9.01
MR63 25	0 / 25	9.01
MR63 40	0 / 40	9.01
MR63 60	0 / 60	9.01
MR63 100	0 / 100	9.01
MR63 160	0 / 160	9.01
MR63 250	0 / 250	9.01
MR63 315	0 / 315	9.01
MR63 400	0 / 400	9.01
MR63 600	0 / 600	12.15
MR63 1000	0 / 1000	12.15

Manometru D100 radial, INOX, cu glicerină, filet 1/2"

clasa 1.6

Cod	Plaja de măsurare (BAR)	Preţ EUR
MR100 2.5	0 / 2.5	26.46
MR100 4	0 / 4	26.46
MR100 6	0 / 6	26.46
MR100 10	0 / 10	26.46
MR100 16	0 / 16	26.46
MR100 25	0 / 25	26.46
MR100 40	0 / 40	26.46
MR100 60	0 / 60	26.46
MR100 100	0 / 100	26.46
MR100 160	0 / 160	26.46
MR100 250	0 / 250	26.46
MR100 400	0 / 400	26.46
MR100 600	0 / 600	28.78

Preţurile NU conţin TVA

Manometru D63 axial, INOX, cu glicerină, filet 1/4"

clasa 1.6

Cod	Plaja de măsurare (BAR)	Preţ EUR
MA63 2.5	0 / 2.5	6.68
MA63 4	0 / 4	6.68
MA63 6	0 / 6	6.68
MA63 10	0 / 10	6.68
MA63 12	0 / 12	6.68
MA63 16	0 / 16	6.68
MA63 25	0 / 25	6.68
MA63 40	0 / 40	6.68
MA63 60	0 / 60	6.68
MA63 100	0 / 100	6.68
MA63 160	0 / 160	6.68
MA63 250	0 / 250	6.68
MA63 315	0 / 315	6.68
MA63 400	0 / 400	6.68
MA63 600	0 / 600	8.26

Manometru D100 axial, INOX, cu glicerină, filet 1/2"

clasa 1.6

Cod	Plaja de măsurare (BAR)	Preţ EUR
MA100 2.5	0 / 2.5	26.46
MA100 4	0 / 4	26.46
MA100 6	0 / 6	26.46
MA100 10	0 / 10	26.46
MA100 250	0 / 250	26.46
MA100 400	0 / 400	26.46

Preţurile NU conţin TVA

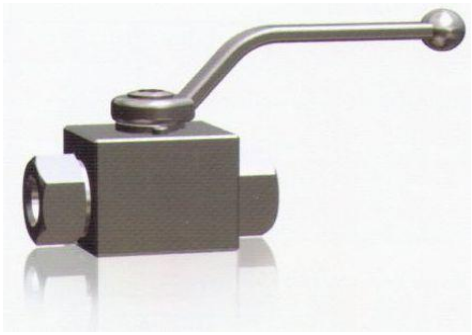

Robinet cu două căi FI BSP

Cod	Presiune (BAR)	Filet interior	Preţ EUR
R2C 1/4-06	500	1/4"	12.90
R2C 3/8-10	500	3/8"	14.50
R2C 1/2-13	500	1/2"	14.71
R2C 3/4-20	400	3/4"	30.90
R2C 1-25	350	1"	36.34
R2C 1.1/4-25	350	1.1/4"	46.07
R2C 1.1/2-25	350	1.1/2"	52.97

Robinet cu trei căi FI BSP

Cod	Presiune (BAR)	Filet interior	Preţ EUR
R3C 1/4-06	400	1/4"	24.31
R3C 3/8-10	400	3/8"	33.24
R3C 1/2-13	350	1/2"	29.24
R3C 3/4-20	350	3/4"	50.90
R3C 1-25	300	1"	60.41
R3C 1.1/4-25	300	1.1/4"	72.66
R3C 1.1/2-25	300	1.1/2"	75.91

Preţurile NU conţin TVA

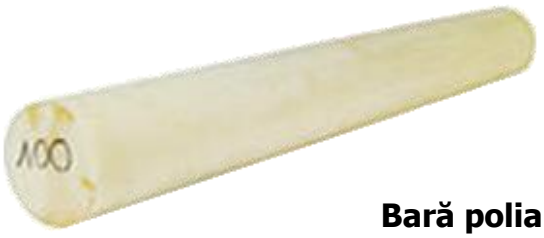

Bară poliamidă

Caracteristici principale:
rezistenţă mecanică mare: **70 - 11 Mpa, (la curgere, la rupere, la compresiune)**
tenacitate (Charpy): **12kJ/m2 - nu se rupe**
proprietăţi bune de alunecare: **alunecare uscată pe oţel rectificat**
interval larg de temperatură: **între -40** și **+140 de grade Celsius**
duritate mare (Rockwell): **M85 - M98**
rezistenţă bună la oboseală si capacitate de amortizare convenabilă
rezistenţă bună la uzură
sarcina maximă la o deformare de 1%: **18 - 26MPa**

Domenii de utilizare:
bucşe pentru lagăre de alunecare, ghidaje, role de susţinere, de ghidare şi de transport
scripeţi, roți dinţate, cremaliere, roți melcate, roți de lanţ, plăci de tăiere, elemente izolatoare
elemente de etanşare, şuruburi, piuliţe, şaibe, flanşe, elemente de legătură, etc.

Cod / diametru (mm)	kg/m	Preţ EUR/buc.
BP 10	0.097	0.90
BP 12	0.140	1.25
BP 20	0.380	3.48
BP 25	0.593	5.35
BP 30	0.847	7.66
BP 35	1.220	10.43
BP 40	1.500	10.75
BP 50	2.480	17.48
BP 60	3.580	24.19
BP 70	4.820	33.60
BP 80	6.240	41.66
BP 90	7.840	53.75
BP 100	9.630	67.19
BP 110	11.750	81.98
BP 120	13.950	97.43
BP 140	18.800	135.73
BP 180	31.200	214.34

Preţurile NU conţin TVA

Bară orizontală din aluminiu pentru fixare marfă

**LA ACEST PRODUS NU ACORDĂM DISCOUNT*

Colțar chingi

Canistră metal 20 L

Cablu transfer curent

Girofar 12/24 V LED, cu magnet

Cală blocare roată camion

Cod	Denumire	Preţ EUR
KS 122.1100	Bară orizontală din aluminiu pentru fixare marfă	39.33
KS 151.1109	Colțar chingi	0.99
KS 918.1801	Cablu transfer curent	21.61
KS 514.1102	Canistră metal 20 L	16.89
KS 911.5134	Girofar 12/24 V LED, cu magnet	26.76
KS 514.1102	Cală blocare roată camion	14.43

Preţurile NU conţin TVA

Cap tubular de impact

Cod	Denumire	Preţ EUR
BAM-KLK032	Cap tubular de impact 1-24 mm	4.15
BAM-KLK027	Cap tubular de impact 1-27 mm	4.15
BAM-KLK028	Cap tubular de impact 1-30 mm	4.15
BAM-KLK029	Cap tubular de impact 1-32 mm	4.15
BAM-KLK033	Cap tubular de impact 1-33 mm	4.15

Preţurile NU conţin TVA

Pastă curățare mâini Ultra Derm 400 g

Îndepărtează -fără urme- murdăria, pulberea uleioasă,
unsuroasă de metal, rugina și grafitul din ridurile și porii mâinii
Un produs cu efect de curățare remarcabil !

Cod	Preţ lei	Preţ lei (TVA inclus)
PUD 400	5.38	6.40